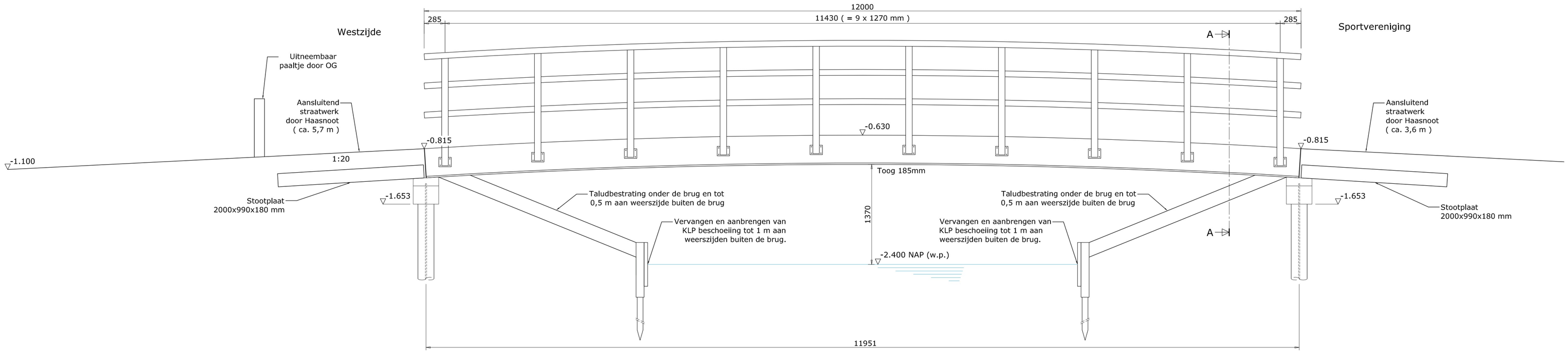

Zijaanzicht
1:30

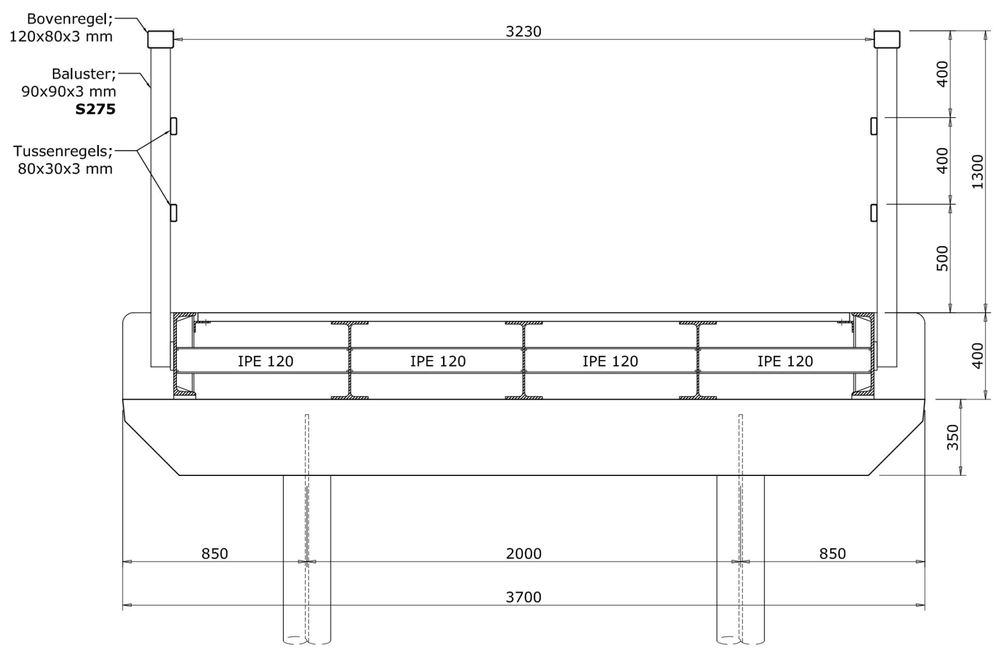

Doorsnede A-A
1:20

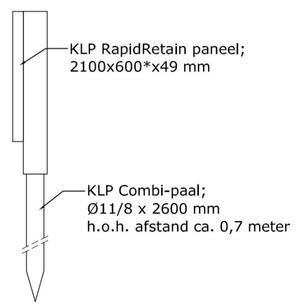

Detail beschoeiing
1:20

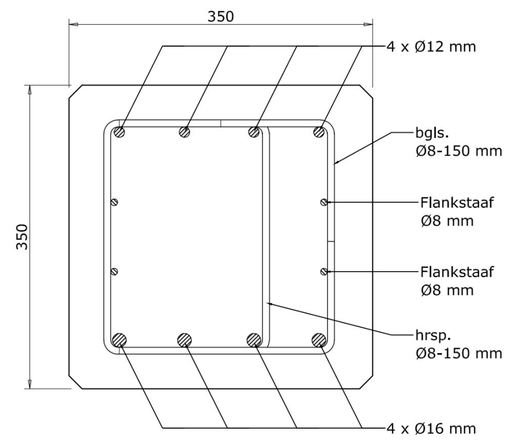

Doorsnede kesp
1:5

Betonkwaliteit	C30/37
Staalkwaliteit	B500B
Milieuklasse	XD3 / XF2 / XC4
Betondekking	40 mm

Renvooi

Algemeen :
Kwaliteit staal: S235JR, tenzij anders vermeld.
Alle hoogtematen ten opzichte van NAP (in meters).

Gebruik :
De brug is geschikt voor fietsers en voetgangers (5kN/m²) en tevens voor gestandaardiseerde dienstvoertuigen voorzien van twee assen, met een maximale aslast van 5 ton per as.

Gevolgklasse: CC1

Materialen :
Stalen buispalen Ø219 mm met voetplaat Ø230x12 mm, totale lengte 13,95 meter.
Inheidiepte -15,50 m NAP volgens sondering DKM004 en DKM005, opdrachtnummer VN-74659.
Buispalen volstorten met beton, minimaal C20/25.
Wapening palen 4x Ø16mm, totale lengte 3000 mm waarvan 280 mm opnemen in de kesp.
Kespen beton, 350x350mm, lengte 3700 mm.
Tussen de betonnen kespen en de liggers rubber aanbrengen.
Liggers staal, randliggers UNP 380 en tussenliggers IPE 360.
Tussen stalen liggers en composiet dekdelen rubber aanbrengen.
Dek composiet, dik 40 mm.
Kopschotten staal, dik 6 mm.
Leuningen staal, zie doorsnede.
KLP Rapid Retain

Bewerkingen :
Bij composiet planken de randen (waar geen folie heeft gezeten) handmatig opschuren.
De stalen liggers en kopschotten thermisch verzinken, aanstralen en eenmaal behandelen met een epoxy zinkfosfaat primer in RAL-kleur 9005 Gitzwart.
De stalen leuningen aanstralen, schooperen en voorzien van een dubbellaagse poedercoating, in RAL-kleur 9016 verkeerswit.
Leuning afwerken met een blanke lak met anti graffiti eigenschappen.
De bevestigingsmiddelen ten behoeve van de stalen leuningen RVS.
Alle overige bevestigingsmiddelen verzinkt.
KLP Rapid Retain beschoeiing tot 1 m aan weerszijde buiten de brug aanbrengen. (Aan de sportvereniging zijde) kleur zwart. (totaal 5.2 m1)
Taludbestrating onder en tot 0,5 m aan weerszijde buiten de brug aanbrengen.
De taludbekleding bestaande uit een zandbed met een dikte van ca. 10 cm en daar bovenop stampbeton met een dikte van 10 cm. Het stampbeton opsluiten met behulp van betonnen opsluitbanden.

Opmerkingen :
De brug wordt uitgevoerd volgens NEN-EN 1090 uitvoeringsklasse 1 (Exc. 1).
Al het hardhout is voorzien met het FSC-keurmerk.

Totaal gewicht brug: 6590 kg

bevestiging stalen leuning

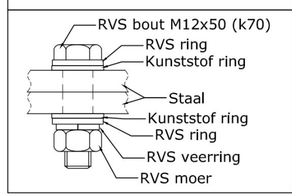

bevestiging composiet dekdeel

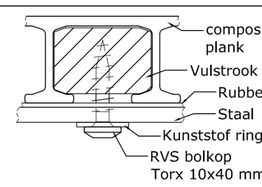

bevestiging brug op kesp (vast punt)

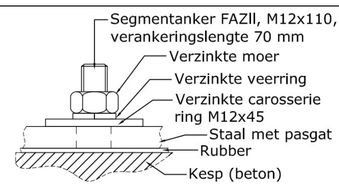

bevestiging brug op kesp

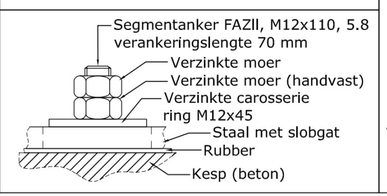

bevestigingsmiddelen KLP beschoeiingspanelen

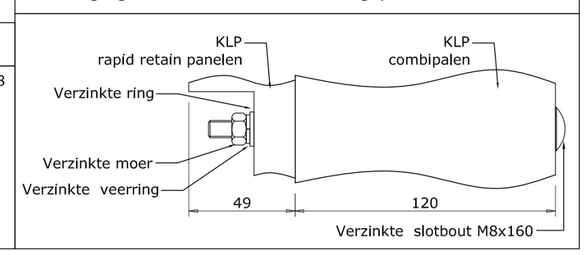

C			
B	18-06-2021	R.v.N	TOOG GEWIJZIGD
A	DATUM:	GET:	GEWIJZIGD:

ontwerpers, engineers en bouwers
haasnoot bruggen

VERVANGEN VAN DE BESTAANDE BRUG GELEGEN IN HET VERLENGDE VAN DE SPORTLAAN TE HOOGKARSPEL

ZIJAANZICHT, DOORSNEDES EN DETAILS (D0089)

MODEL / TYPE: CONFORM AANVRAAG

OPDRACHTGEVER:
GEM. DRECHTERLAND

PROJECTIE:

EENHEID: MM
SCHAAL: ZIE TEKENING
FORMAAT: A1

PROJECTNR: 21147
GETEKEND:
DATUM: 18-06-2021
BLADNR: 1 van 1
TEKENINGNR:
21147-01-01A

Deze tekening is eigendom van Haasnoot Bruggen B.V. en mag zonder haar schriftelijke toestemming niet worden gekopieerd, noch aan derden worden verstrekt of ter inzage worden gegeven.

E-MAIL: INFO@HAASNOOTBRUGGEN.NL

Toelichting grondslagen

In dit document kunt u secties vinden die onleesbaar zijn gemaakt. Deze informatie is achterwege gelaten op basis van de Wet open overheid (Woo). De letter die hierbij is vermeld correspondeert met de bijbehorende grondslag in onderstaand overzicht.

J Art. 5.1 lid 2 sub e

Het belang van de openbaarmaking van deze informatie weegt niet op tegen het belang van de eerbiediging van de persoonlijke levenssfeer van betrokkenen